BELÅSTÖNGFRY

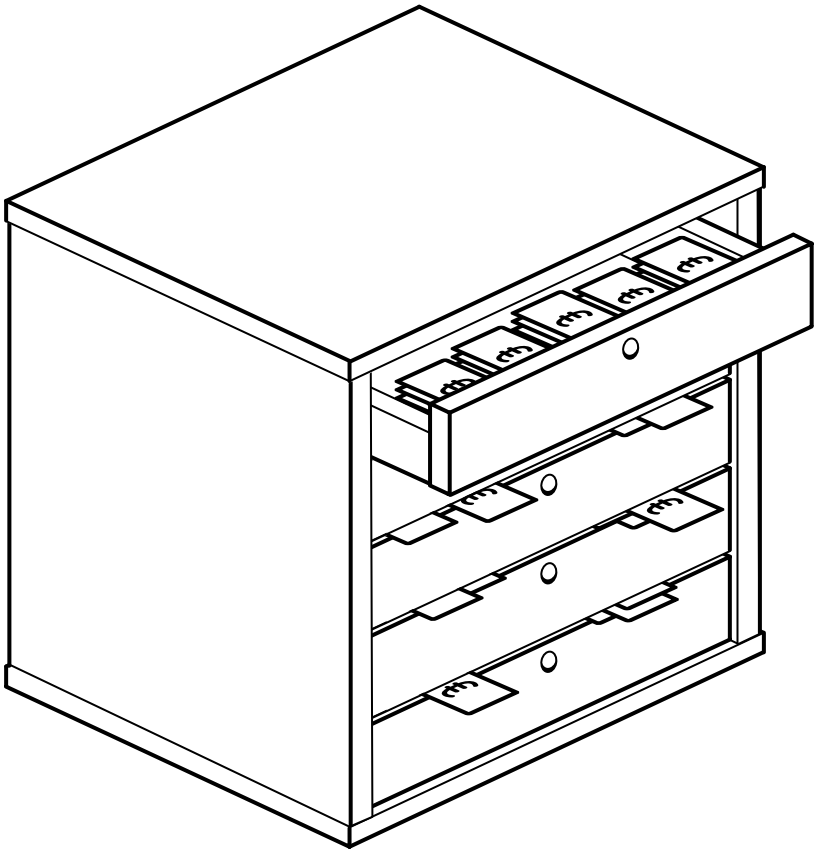

TAX DEPT

TAX DEPT

BELÅSTÖNGSFRY

< 300 winkels

2 geheime stichtingen (een in NL en een in LIE)

4 belastingparadijzen (NL, LIE, BE, LUX)

1 meewerkende Nederlandse belastingdienst

1 tax ruling (belastingdeal) in Luxemburg

LIECHTENSTEIN

1. Iedere IKEA-winkel in de wereld betaalt als franchise-nemer een royalty van 3% aan de Nederlandse hoofdvestiging. Die trekken nationale IKEA-organisaties af van hun winstbelasting. Hun belaste winst daalt daardoor tussen de **35% (in België) en 64% (in Frankrijk).** Deze royalty's worden nergens belast.

3% royalty

€ 3,1 mrd
(2012-2014)

IKEA GROUP UK | IKEA GROUP FR | IKEA GROUP DE | IKEA GROUP ES | IKEA GROUP BE | ETC.

INTER IKEA GROUP
INTER IKEA SYSTEMS BV
(NEDERLAND)

€ 972 miljoen
(2012-2014)
Rente (vergoeding voor de aankoop van het IKEA merkenrecht in 2012)

2. De Nederlandse hoofdvestiging, Inter IKEA Systems BV betaalt € 587 mln aan 'overige kosten' aan onbekende ontvangers. In Nederland wordt er op royaly- en renteinkomsten die naar het buitenland worden doorgesluisd geen belasting geheven (ook al worden ze in het buitenland ook niet belast).
Geen belasting in Nederland

€ 587 mln
(2012-2014)
'overige kosten'

3. Onbekende ontvangers

Vanwege gebrek aan openheid van de rekeningen van Inter IKEA Systems, weten we niet wie deze betalingen van 'overige kosten' ontvangen.

INTEROGO FINANCE SA
(LUXEMBURG)

4. Sinds 2012 betaalt de Nederlandse afdeling € 972 mln rente aan een Luxemburgse dochteronderneming over een schuld die ze aangingen om de merknaam IKEA te kopen. In Nederland wordt er op royalty- en renteinkomsten die naar het buitenland worden doorgesluisd geen belasting geheven.
Geen belasting in Nederland

€ 808 miljoen
(2012-2014)
Dividendbetalingen

5. De Luxemburgse dochteronderneming betaalt maar 0,06% aan belastingen dankzij verschillende belastingtrucs.
Amper belasting betaald in Luxemburg

6. In Liechtenstein worden inkomsten uit dividend uit buitenlandse dochterondernemingen (in dit geval uit Luxemburg) niet belast.
Geen dividendbelasting in Liechtenstein, ondergebracht in verborgen onderneming

INTEROGO FOUNDATION & INTEROGO TREASURY AG (LIE)

2012-2014

We schatten dat IKEA tussen 2009 en 2014 in Europa op z'n minst **een miljard euro** aan belasting ontweek.